6DM/6D/6DW系列產品概覽

附設手動調整裝置

1、手動調整裝置采用非鎖定推壓式設計，用于安裝調試之用。
2、手動操作時，請先確認無危險後方可讓連接裝置進行作動。
3、用旋具操作時：請用鐘表螺絲刀輕輕回轉(力矩：0.1N.m)。

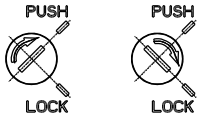

初始狀態　　鎖住狀態

多系列多接管口徑可選

6DM0500、6DM100、6DM200
6D0500、6D100、6D200
6DW0500、6DW100、6DW200系列可選；
Φ4、Φ6、Φ8、Φ10接管口徑可選。

產品系列\接管口徑(A/B口)	Φ4	Φ6	Φ8	Φ10
6DM0500/6D0500/6DW0500	●	●		
6DM100/6D100/6DW100	●	●	●	
6DM200/6D200/6DW200			●	●

電路轉接塊結構設計

拆裝方便、信號傳送穩定，
有效降低人工接綫風險。

單一信號源輸入設計

配合D-SUB15PIN(6DM)綫纜
或配合D-SUB25PIN(6D)綫纜
或D-SUB37PIN(6DW)綫纜，
簡化配綫流程，提高抗風險能力。

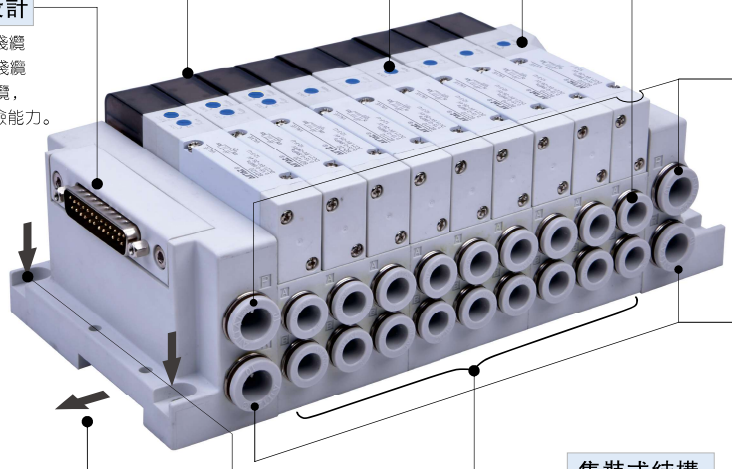

兩個集中進氣口可選

集中進氣，方便配管，節省安裝空間。

產品系列	6DM0500 6D0500 6DW0500	6DM100 6D100 6DW100	6DM200 6D200 6DW200
進氣口(P)	Φ8	Φ10	Φ12

兩個集中排氣口可選

集中排氣，方便配管，節省安裝空間。

產品系列	6DM0500 6D0500 6DW0500	6DM100 6D100 6DW100	6DM200 6D200 6DW200
排氣口(R)	Φ8	Φ10	Φ12

集裝式結構

可多閥任意集成閥組，拆裝更換方便、靈活。

與DIN導軌配套安裝

配套導軌符合DIN標準，通用性強。
可通過止付螺絲將6DM/6D/6DW集成閥組固定在導軌的任意位置。

獨立安裝方式

連座四角帶沉頭螺絲孔，可獨立安裝于面板上。

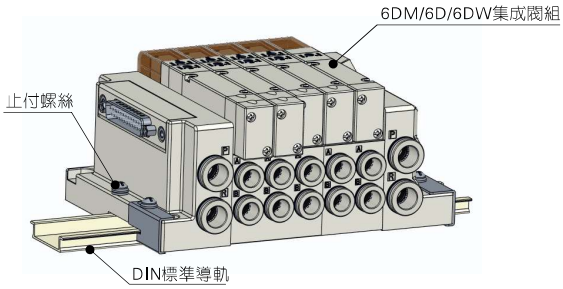

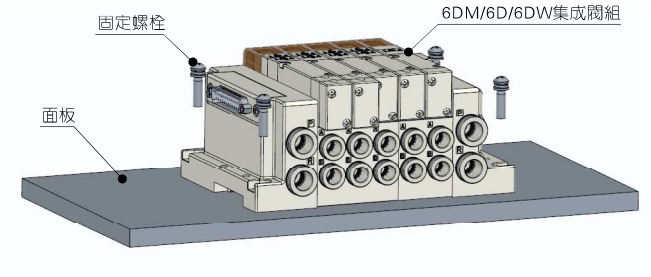

集成閥組(五口二位、五口三位)

6DM/6D/6DW系列

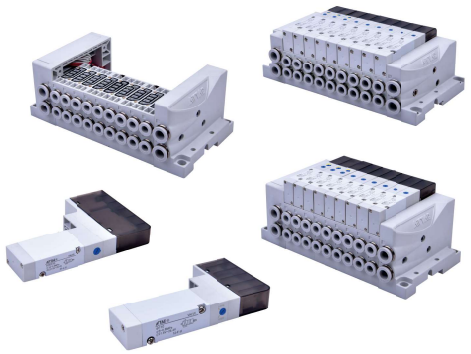

規 格

型號		6DM0500/6D0500/6DW0500	6DM100/6D100/6DW100	6DM200/6D200/6DW200
工作介質		空氣（經40μm以上濾網過濾）		
作動方式		先導式		
使用壓力範圍	三位置型	0.2~0.8MPa(29~114psi)		
	其它型	0.15~0.8MPa(21~114psi)		
保證耐壓力		1.2MPa(175psi)		
工作溫度		-20~70℃		
進排氣方式		集中式進排氣		
安裝連數	6DM	3連到12連		
	6D	3連到21連		
	6DW	13連到33連		
接管口徑	A、B孔	Φ4、Φ6快插接頭接管	Φ4、Φ6、Φ8快插接頭接管	Φ8、Φ10快插接頭接管
	P、R孔	Φ8快插接頭接管	Φ10快插接頭接管	Φ12快插接頭接管
接電方式		插接式，6DM: 15pinD-SUB/6D: 25pinD-SUB/6DW: 37pinD-SUB		

符 號

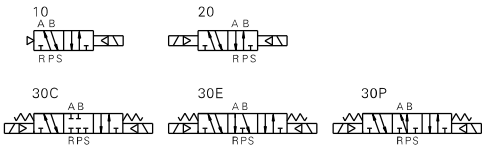

電性能參數

項目	具體參數	
標準電壓	DC24V	DC12V
使用電壓範圍	DC：±10%	
耗電量	DC：0.7W	
保護等級	防塵	
耐熱等級	F級	
接電型式	插接式	
勵磁時間	0.05秒以下	

產品特性

1、此集成閥組采用集中進、排氣。單一訊號源輸入(15pin D-SUB/25pin D-SUB/37pin D-SUB)設計，可簡化配綫安裝流程，降低因裝配導致不良風險。
2、組合靈活，可對所連接的電磁閥數目進行任意組合。
3、底座安裝方便，可單獨鎖附或結合導道，無需額外購置配件。
4、底座可同時安裝二位置與三位置電磁閥，無需額外購置配件。
5、附手動調整裝置功能，便於安裝調試。
6、啓動電壓低，使用壽命長。

流量特性

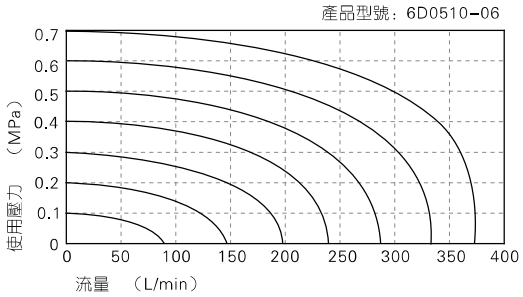

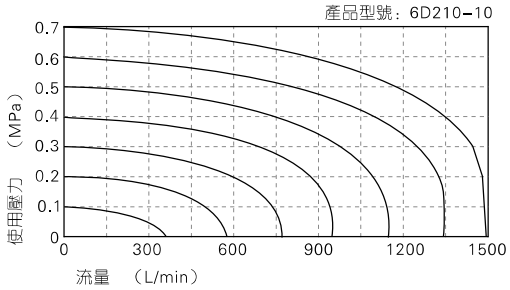

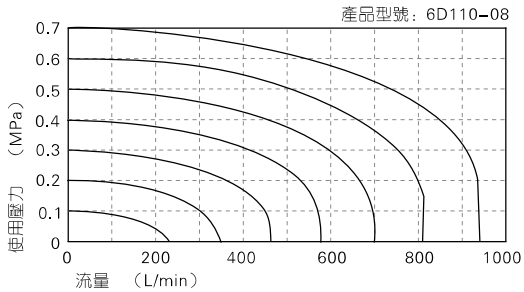

備注：圖表中的流量值爲AIRTAC實驗室測試值。

側出型集成閥成品(含電磁閥)訂購碼(15PIN)

6DM1H 8F-J06 B S4 D1 C1 E1 P1

① ② ③ ④ ⑤ ⑥ ⑦ ⑧ ⑨

6DM0500系列

6DM100系列

①系列代號	6DM05H：6DM0500系列 側出型集成閥組		6DM1H：6DM100系列 側出型集成閥組	6DM2H：6DM200系列 側出型集成閥組
②總連數代號	3F：3連　4F：4連 …… 12F：12連			
③接管口徑(A/B口)	J04：Φ4快插接頭接管 J06：Φ6快插接頭接管		J04：Φ4快插接頭接管 J06：Φ6快插接頭接管 J08：Φ8快插接頭接管	J08：Φ8快插接頭接管 J10：Φ10快插接頭接管
④標準電壓	B：DC24V　F：DC12V			
⑤單控電磁閥數	電磁閥需求數量	空白：無　S1：1個　S2：2個 …… S12：12個		電磁閥總需求數量≤12
⑥雙控電磁閥數		空白：無　D1：1個　D2：2個 …… D5：5個		
⑦三位中封式電磁閥數		空白：無　C1：1個　C2：2個 …… C5：5個		
⑧三位中泄式電磁閥數		空白：無　E1：1個　E2：2個 …… E5：5個		
⑨三位中壓式電磁閥數		空白：無　P1：1個　P2：2個 …… P5：5個		

集成閥組訂購說明：
1、6DM系列集成閥接口爲D-SUB15PIN；
2、選擇所需接電方式、連數、接管口徑、電壓、依序將所需電磁閥數量填入訂購碼；
3、電磁閥排列順序：由D-SUB方向開始排序；
4、電磁閥排列順序：(1)雙電控三位置(C→E→P)；(2)雙電控二位置；(3)單電控；
5、未安裝電磁閥的部位默認安裝假體閥；
6、0500系列進排氣口(P/R口)接管口徑Φ8，
　100系列進排氣口(P/R口)接管口徑Φ10，
　200系列進排氣口(P/R口)接管口徑Φ12；
7、8連(含)以下：配1個管塞式消聲器+2個管塞；8連以上：配2個管塞式消聲器+1個管塞。
8、單控閥+雙控閥+三位中封閥+三位中泄閥+三位中壓閥總數必需≤12；
9、連數爲3~9連時，雙控閥+三位中封閥+三位中泄閥+三位中壓閥總數必需≤5；
　連數爲10連時，雙控閥+三位中封閥+三位中泄閥+三位中壓閥總數必需≤4；
　連數爲11連時，雙控閥+三位中封閥+三位中泄閥+三位中壓閥總數必需≤3；
　連數爲12連時，雙控閥+三位中封閥+三位中泄閥+三位中壓閥總數必需≤2。

側出型底座(不含電磁閥)訂購碼(15PIN)

6DM1H 8F J06

① ② ③

①系列代號	6DM05H：6DM0500系列 側出型集成閥組底座	6DM1H：6DM100系列 側出型集成閥組底座	6DM2H：6DM200系列 側出型集成閥組底座
②總連數代號	3F：3連　4F：4連 …… 12F：12連		
③接管口徑(A/B口)	J04：Φ4快插接頭接管 J06：Φ6快插接頭接管	J04：Φ4快插接頭接管 J06：Φ6快插接頭接管 J08：Φ8快插接頭接管	J08：Φ8快插接頭接管 J10：Φ10快插接頭接管

備注：
1、6DM系列集成閥底座接口爲D-SUB15PIN；
2、當連數爲3~9連時，僅前5連可安裝雙控電磁閥或三位置雙控電磁閥；
　當連數爲10連時，僅前4連可安裝雙控電磁閥或三位置雙控電磁閥；
　當連數爲11連時，僅前3連可安裝雙控電磁閥或三位置雙控電磁閥；
　當連數爲12連時，僅前2連可安裝雙控電磁閥或三位置雙控電磁閥；
3、電磁閥排列順序：由D-SUB方向開始排序；
4、0500系列進排氣口(P/R口)接管口徑Φ8，100系列進排氣口(P/R口)接管口徑Φ10，200系列進排氣口(P/R口)接管口徑Φ12；
5、8連（含）以下：配1個管塞式消聲器+2個管塞。 8連以上：配2個管塞式消聲器+1個管塞。

側出型集成閥成品(含電磁閥)訂購碼(25PIN)

6D1H 8F-J06 B S1 D2 C2 E2 P1 □

① ② ③ ④ ⑤ ⑥ ⑦ ⑧ ⑨ ⑩

不附通信協議模塊

不附通信協議模塊

附通信協議模塊

①系列代號	6D05H：6D0500系列 側出型集成閥組	6D1H：6D100系列 側出型集成閥組	6D2H：6D200系列 側出型集成閥組
②總連數代號	3F：3連　4F：4連 …… 21F：21連		
③接管口徑(A/B口)	J04：Φ4快插接頭接管 J06：Φ6快插接頭接管	J04：Φ4快插接頭接管 J06：Φ6快插接頭接管 J08：Φ8快插接頭接管	J08：Φ8快插接頭接管 J10：Φ10快插接頭接管
④標準電壓	B：DC24V　F：DC12V		

⑤單控電磁閥數	電磁閥需求數量	空白：無	S1：1個	S2：2個 ……	S21：21個	電磁閥總需求數量≤21
⑥雙控電磁閥數		空白：無	D1：1個	D2：2個 ……	D12：12個	
⑦三位中封式電磁閥數		空白：無	C1：1個	C2：2個 ……	C12：12個	
⑧三位中泄式電磁閥數		空白：無	E1：1個	E2：2個 ……	E12：12個	
⑨三位中壓式電磁閥數		空白：無	P1：1個	P2：2個 ……	P12：12個	

⑩附通信協議模塊規格	空白: 不附通信協議模塊 CPN1: 附Profinet通信協議模塊PNP型　CPN2: 附Profinet通信協議模塊NPN型 CEN1: 附EtherNet/IP通信協議模塊PNP型　CEN2: 附EtherNet/IP通信協議模塊NPN型 CEA1: 附EtherCAT通信協議模塊PNP型　CEA2: 附EtherCAT通信協議模塊NPN型 CLK1: 附IO-Link通信協議模塊PNP型

集成閥組訂購說明:
1、6D系列集成閥接口爲D-SUB25PIN;
2、選擇所需接電方式、連數、接管口徑、電壓、依序將所需電磁閥數量填入訂購碼;
3、電磁閥排列順序：由D-SUB方向開始排序;
4、電磁閥排列順序：(1)雙電控三位置(C→E→P)；(2)雙電控二位置; (3)單電控;
5、未安裝電磁閥的部位默認安裝假體閥;
6、0500系列進排氣口(P/R口)接管口徑Φ8,
　100系列進排氣口(P/R口)接管口徑Φ10,
　200系列進排氣口(P/R口)接管口徑Φ12;
7、8連(含)以下：配1個管塞式消聲器+2個管塞；8連以上：配2個管塞式消聲器+1個管塞。
8、單控閥+雙控閥+三位中封閥+三位中泄閥+三位中壓閥總數必需≤21;
9、連數爲3~12連時，雙控閥+三位中封閥+三位中泄閥+三位中壓閥總數必需≤12(12連(含)以內爲全雙控型底座);
　連數爲13~15連時，雙控閥+三位中封閥+三位中泄閥+三位中壓閥總數必需≤9;
　連數爲16~18連時，雙控閥+三位中封閥+三位中泄閥+三位中壓閥總數必需≤6;
　連數爲19~21連時，雙控閥+三位中封閥+三位中泄閥+三位中壓閥總數必需≤3。

側出型底座(不含電磁閥)訂購碼(25PIN)

6D1H 8F J06

① ② ③

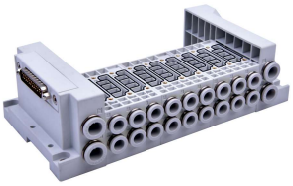

①系列代號	6D05H：6D0500系列側出型集成閥組底座	6D1H：6D100系列側出型集成閥組底座	6D2H：6D200系列側出型集成閥組底座
②總連數代號	3F：3連　4F：4連 …… 21F：21連		
③接管口徑(A/B口)	J04：Φ4快插接頭接管 J06：Φ6快插接頭接管	J04：Φ4快插接頭接管 J06：Φ6快插接頭接管 J08：Φ8快插接頭接管	J08：Φ8快插接頭接管 J10：Φ10快插接頭接管

備注:
1、6D系列集成閥底座接口爲D-SUB25PIN;
2、當連數爲3~12連時，爲全雙控型底座;
　當連數爲13~15連時，僅前9連可安裝雙控電磁閥或三位置雙控電磁閥;
　當連數爲16~18連時，僅前6連可安裝雙控電磁閥或三位置雙控電磁閥;
　當連數爲19~21連時，僅前3連可安裝雙控電磁閥或三位置雙控電磁閥;
3、電磁閥排列順序：由D-SUB方向開始排序;
4、0500系列進排氣口(P/R口)接管口徑Φ8，100系列進排氣口(P/R口)接管口徑Φ10，200系列進排氣口(P/R口)接管口徑Φ12;
5、8連（含）以下：配1個管塞式消聲器+2個管塞。 8連以上：配2個管塞式消聲器+1個管塞。

側出型集成閥成品(含電磁閥)訂購碼(37PIN)

6DW1H 18F-J06 B S5 D8 C2 E1 P2 □

① ② ③ ④ ⑤ ⑥ ⑦ ⑧ ⑨ ⑩

不附通信協議模塊

不附通信協議模塊

附通信協議模塊

①系列代號	6DW05H：6DW0500系列 側出型集成閥組	6DW1H：6DW100系列 側出型集成閥組	6DW2H：6DW200系列 側出型集成閥組	
②總連數代號	13F：13連　14F：14連 …… 33F：33連			
③接管口徑(A/B口)	J04：Φ4快插接頭接管 J06：Φ6快插接頭接管	J04：Φ4快插接頭接管 J06：Φ6快插接頭接管 J08：Φ8快插接頭接管	J08：Φ8快插接頭接管 J10：Φ10快插接頭接管	
④標準電壓	B：DC24V　F：DC12V			
⑤單控電磁閥數	電磁閥需求數量	空白：無　S1：1個　S2：2個 …… S33：33個		電磁閥總需求數量≤33
⑥雙控電磁閥數		空白：無　D1：1個　D2：2個 …… D18：18個		
⑦三位中封式電磁閥數		空白：無　C1：1個　C2：2個 …… C18：18個		
⑧三位中泄式電磁閥數		空白：無　E1：1個　E2：2個 …… E18：18個		
⑨三位中壓式電磁閥數		空白：無　P1：1個　P2：2個 …… P18：18個		
⑩附通信協議模塊規格	空白: 不附通信協議模塊 CPN11: 附Profinet通信協議模塊PNP型　CPN22: 附Profinet通信協議模塊NPN型 CEN11: 附EtherNet/IP通信協議模塊PNP型　CEN22: 附EtherNet/IP通信協議模塊NPN型 CEA11: 附EtherCAT通信協議模塊PNP型　CEA22: 附EtherCAT通信協議模塊NPN型 CLK11: 附IO-Link通信協議模塊PNP型			

集成閥組訂購說明：
1、6DW系列集成閥接口爲D-SUB37PIN；
2、選擇所需接電方式、連數、接管口徑、電壓、依序將所需電磁閥數量填入訂購碼；
3、電磁閥排列順序：由D-SUB方向開始排序；
4、電磁閥排列順序：(1)雙電控三位置(C→E→P)；(2)雙電控二位置；(3)單電控；
5、未安裝電磁閥的部位默認安裝假體閥；
6、0500系列進排氣口(P/R口)接管口徑Φ8，100系列進排氣口(P/R口)接管口徑Φ10，200系列進排氣口(P/R口)接管口徑Φ12；
7、配2個管塞式消聲器+1個管塞。
8、單控閥+雙控閥+三位中封閥+三位中泄閥+三位中壓閥總數必需≤33；
9、連數爲13~18連時，雙控閥+三位中封閥+三位中泄閥+三位中壓閥總數必需≤18(18連(含)以內爲全雙控型底座)；
連數爲19~21連時，雙控閥+三位中封閥+三位中泄閥+三位中壓閥總數必需≤15；
連數爲22~24連時，雙控閥+三位中封閥+三位中泄閥+三位中壓閥總數必需≤12；
連數爲25~27連時，雙控閥+三位中封閥+三位中泄閥+三位中壓閥總數必需≤9；
連數爲28~30連時，雙控閥+三位中封閥+三位中泄閥+三位中壓閥總數必需≤6；
連數爲31~33連時，雙控閥+三位中封閥+三位中泄閥+三位中壓閥總數必需≤3。

側出型底座(不含電磁閥)訂購碼(37PIN)

6DW1H 15F J06

① ② ③

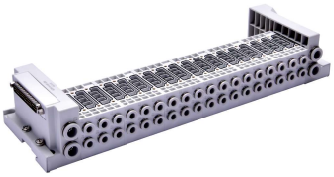

①系列代號	6DW05H：6DW0500系列 側出型集成閥組底座	6DW1H：6DW100系列 側出型集成閥組底座	6DW2H：6DW200系列 側出型集成閥組底座
②總連數代號	13F：13連　14F：14連 …… 33F：33連		
③接管口徑(A/B口)	J04：Φ4快插接頭接管 J06：Φ6快插接頭接管	J04：Φ4快插接頭接管 J06：Φ6快插接頭接管 J08：Φ8快插接頭接管	J08：Φ8快插接頭接管 J10：Φ10快插接頭接管

備注：
1、6DW系列集成閥底座接口爲D-SUB37PIN；
2、當連數爲13~18連時，爲全雙控型底座；
當連數爲19~21連時，僅前15連可安裝雙控電磁閥或三位置雙控電磁閥；
當連數爲22~24連時，僅前12連可安裝雙控電磁閥或三位置雙控電磁閥；
當連數爲25~27連時，僅前9連可安裝雙控電磁閥或三位置雙控電磁閥；
當連數爲28~30連時，僅前6連可安裝雙控電磁閥或三位置雙控電磁閥；
當連數爲31~33連時，僅前3連可安裝雙控電磁閥或三位置雙控電磁閥；
3、電磁閥排列順序：由D-SUB方向開始排序；
4、0500系列進排氣口(P/R口)接管口徑Φ8，100系列進排氣口(P/R口)接管口徑Φ10，200系列進排氣口(P/R口)接管口徑Φ12；
5、配2個管塞式消聲器+1個管塞。

AirTAC

6DM/6D/6DW系列

單個電磁閥訂購碼

6D 1 20 B

① ② ③ ④

①規格代號	6D：五口二(三)位電磁閥		
②系列代號	05：0500系列	1：100系列	2：200系列
③電控方式	10:雙位置單電控 30C:三位置雙電控中位封閉型	20:雙位置雙電控 30E:三位置雙電控中位排氣型	30P:三位置雙電控中位壓力型
④標準電壓	B：DC24V　F：DC12V		

假體閥訂購碼

P－6D100M－R2

① ② ③

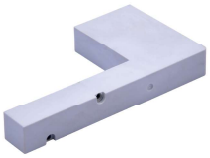

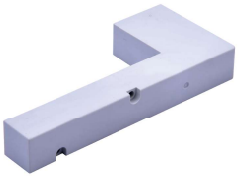

①附件代號	P：組件		
②規格代號	6D0500M：0500系列	6D100M：100系列	6D200M：200系列
③假體閥代號	R2：6D系列用假體閥		

備注：假體閥出貨時附螺絲。

DIN導軌訂購碼

F－DINX140

① ②

①附件代號	F－DIN：DIN軌附件代號
②DIN軌長度	140：140mm　175：175mm　210：210mm .....1000：1000mm

備注：DIN軌加長長度爲35mm/每階。

外部規格

6DM0500

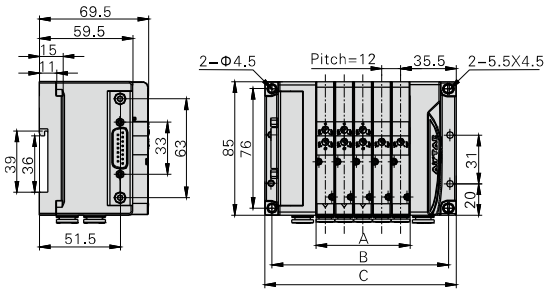

符號\位數	3F	4F	5F	6F	7F	8F	9F	10F	11F	12F
A	36	48	60	72	84	96	108	120	132	144
B	88.5	100.5	112.5	124.5	136.5	148.5	160.5	172.5	184.5	196.5
C	98	110	122	134	146	158	170	182	194	206

6DM100

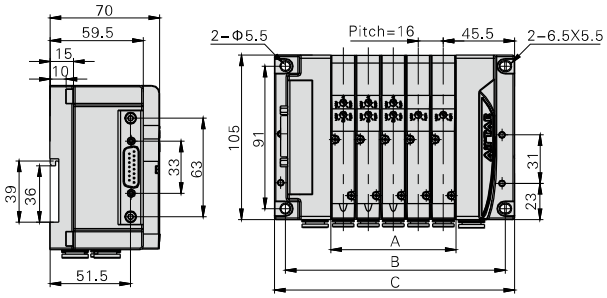

符號\位數	3F	4F	5F	6F	7F	8F	9F	10F	11F	12F
A	48	64	80	96	112	128	144	160	176	192
B	108.5	124.5	140.5	156.5	172.5	188.5	204.5	220.5	236.5	252.5
C	121.5	137.5	153.5	169.5	185.5	201.5	217.5	233.5	249.5	265.5

6D0500

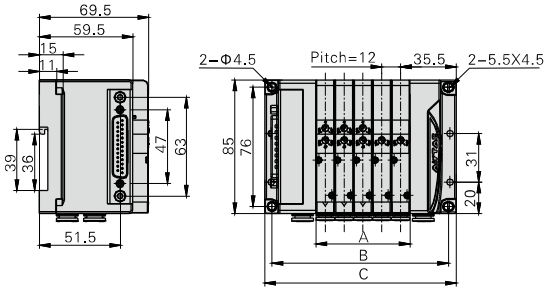

符號\位數	3F	4F	5F	6F	7F	8F	9F	10F	11F
A	36	48	60	72	84	96	108	120	132
B	88.5	100.5	112.5	124.5	136.5	148.5	160.5	172.5	184.5
C	98	110	122	134	146	158	170	182	194

符號\位數	12F	13F	14F	15F	16F	17F	18F	19F	20F	21F
A	144	156	168	180	192	204	216	228	240	252
B	196.5	208.5	220.5	232.5	244.5	256.5	268.5	280.5	292.5	304.5
C	206	218	230	242	254	266	278	290	302	314

6D100

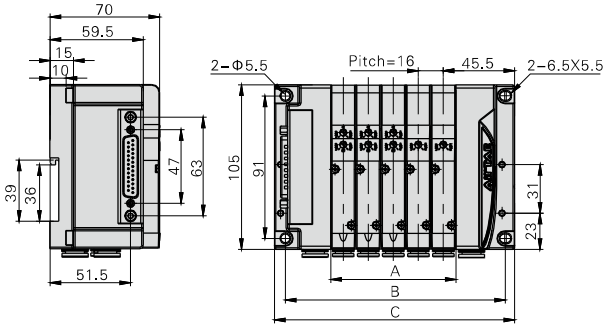

符號\位數	3F	4F	5F	6F	7F	8F	9F	10F	11F
A	48	64	80	96	112	128	144	160	176
B	108.5	124.5	140.5	156.5	172.5	188.5	204.5	220.5	236.5
C	121.5	137.5	153.5	169.5	185.5	201.5	217.5	233.5	249.5

符號\位數	12F	13F	14F	15F	16F	17F	18F	19F	20F	21F
A	192	208	224	240	256	272	288	304	320	336
B	252.5	268.5	284.5	300.5	316.5	332.5	348.5	364.5	380.5	396.5
C	265.5	281.5	297.5	313.5	329.5	345.5	361.5	377.5	393.5	409.5

6DW0500

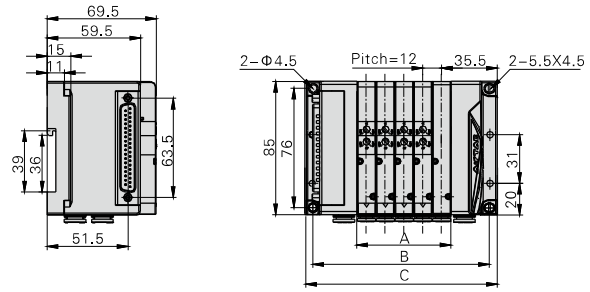

符號\位數	13F	14F	15F	16F	17F	18F	19F	20F	21F	22F
A	156	168	180	192	204	216	228	240	252	264
B	208.5	220.5	232.5	244.5	256.5	268.5	280.5	292.5	304.5	316.5
C	218	230	242	254	266	278	290	302	314	326

符號\位數	23F	24F	25F	26F	27F	28F	29F	30F	31F	32F	33F
A	276	288	300	312	324	336	348	360	272	384	396
B	328.5	340.5	352.5	364.5	376.5	388.5	400.5	412.5	424.5	436.5	448.5
C	338	350	362	374	386	398	410	422	434	446	458

6DW100

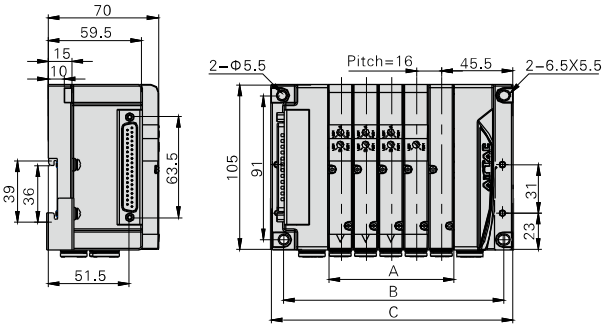

A	208	224	240	256	272	288	304	320	336	352
B	268.5	284.5	300.5	316.5	332.5	348.5	364.5	380.5	396.5	412.5
C	281.5	297.5	313.5	329.5	345.5	361.5	377.5	393.5	409.5	425.5

A	368	384	400	416	432	448	464	480	496	512	528
B	428.5	444.5	460.5	476.5	492.5	508.5	524.5	540.5	556.5	572.5	588.5
C	441.5	457.5	473.5	489.5	505.5	521.5	537.5	553.5	569.5	585.5	601.5

6DM200

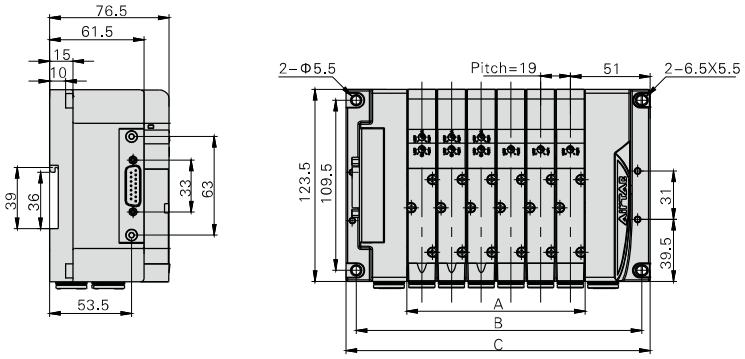

符號\位數	3F	4F	5F	6F	7F	8F	9F	10F	11F	12F
A	57	76	95	114	133	152	171	190	209	228
B	125.5	144.5	163.5	182.5	201.5	220.5	239.5	258.5	277.5	296.5
C	137.5	156.5	175.5	194.5	213.5	232.5	251.5	270.5	289.5	308.5

6D200

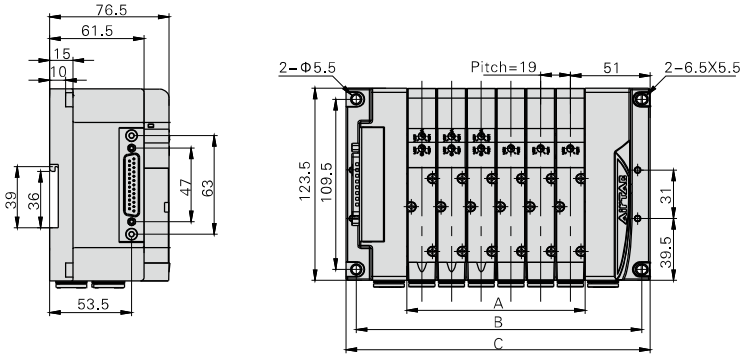

符號\位數	3F	4F	5F	6F	7F	8F	9F	10F	11F	12F	13F	14F	15F	16F	17F	18F	19F	20F	21F
A	57	76	95	114	133	152	171	190	209	228	247	266	285	304	323	342	361	380	399
B	125.5	144.5	163.5	182.5	201.5	220.5	239.5	258.5	277.5	296.5	315.5	334.5	353.5	372.5	391.5	410.5	429.5	448.5	467.5
C	137.5	156.5	175.5	194.5	213.5	232.5	251.5	270.5	289.5	308.5	327.5	346.5	365.5	384.5	403.5	422.5	441.5	460.5	479.5

6DW200

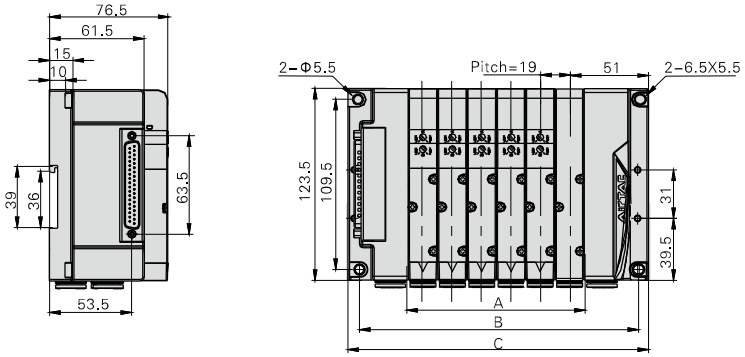

符號\位數	13F	14F	15F	16F	17F	18F	19F	20F	21F	22F	23F	24F	25F	26F	27F	28F	29F	30F	31F	32F	33F
A	247	266	285	304	323	342	361	380	399	418	437	456	475	494	513	532	551	570	589	608	627
B	315.5	334.5	353.5	372.5	391.5	410.5	429.5	448.5	467.5	486.5	505.5	524.5	543.5	562.5	581.5	600.5	619.5	638.5	657.5	676.5	695.5
C	327.5	346.5	365.5	384.5	403.5	422.5	441.5	460.5	479.5	498.5	517.5	536.5	555.5	574.5	593.5	612.5	631.5	650.5	669.5	688.5	707.5

安裝與使用

1、安裝方式選擇：兩種安裝方式可選，請根據實際使用情況，選擇適當安裝方式；

一、獨立安裝方式

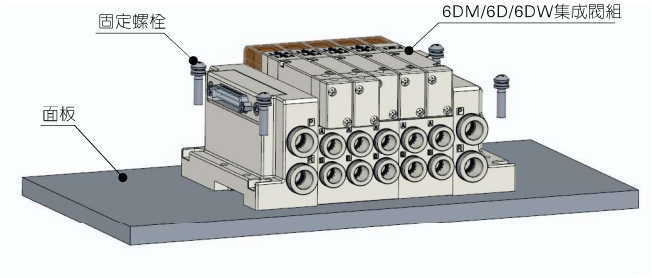

連座四角帶沉頭螺絲孔，可獨立安裝于面板上。

二、與DIN導軌配套安裝

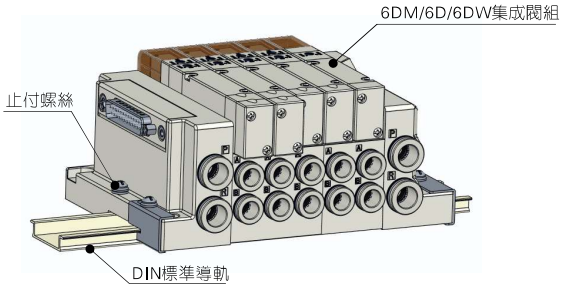

配套導軌符合DIN標準，通用性強。可通過止付螺絲將6DM/6D/6DW集成閥組固定在導軌任意位置。

2、進排氣口連接：請按下表進排氣口規格表，選用合適管徑；

產品系列	進氣口(P)規格	排氣口(R)規格
6DM0500/6D0500/6DW0500	Φ8	Φ8
6DM100/6D100/6DW100	Φ10	Φ10
6DM200/6D200/6DW200	Φ12	Φ12

3、工作氣口連接：請按下表工作氣口規格表，選用合適軟管；

產品系列	Φ4	Φ6	Φ8	Φ10
6DM0500/6D0500/6DW0500	●	●		
6DM100/6D100/6DW100	●	●	●	
6DM200/6D200/6DW200			●	●

4、6DM系列電路PIN針定義：

3~9連底座PIN針定義

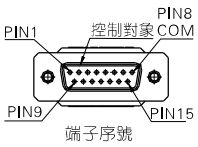

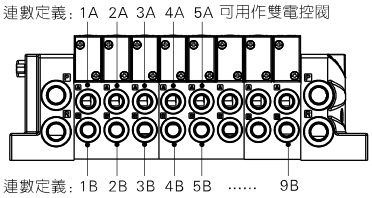

PIN 序號	極性 -COM	極性 +COM	控制對象	PIN 序號	極性 -COM	極性 +COM	控制對象
1	(+)	(−)	1B	9	(+)	(−)	1A
2	(+)	(−)	2B	10	(+)	(−)	2A
3	(+)	(−)	3B	11	(+)	(−)	3A
4	(+)	(−)	4B	12	(+)	(−)	4A
5	(+)	(−)	5B	13	(+)	(−)	5A
6	(+)	(−)	6B	14	(+)	(−)	7B
7	(+)	(−)	8B	15	(+)	(−)	9B
8	(−)	(+)	COM	使用單電控時，控制信號空一位(A信號為空位)			

[注] 對應Pin No.8(COM點)之D-sub綫纜規格需等于或粗于22AWG。

10連底座PIN針定義

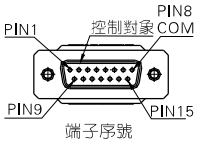

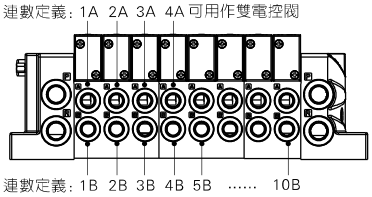

PIN 序號	極性 -COM	極性 +COM	控制對象	PIN 序號	極性 -COM	極性 +COM	控制對象
1	(+)	(−)	1B	9	(+)	(−)	1A
2	(+)	(−)	2B	10	(+)	(−)	2A
3	(+)	(−)	3B	11	(+)	(−)	3A
4	(+)	(−)	4B	12	(+)	(−)	4A
5	(+)	(−)	5B	13	(+)	(−)	6B
6	(+)	(−)	7B	14	(+)	(−)	8B
7	(+)	(−)	9B	15	(+)	(−)	10B
8	(−)	(+)	COM	使用單電控時，控制信號空一位(A信號為空位)			

[注] 對應Pin No.8(COM點)之D-sub綫纜規格需等于或粗于22AWG。

11連底座PIN針定義

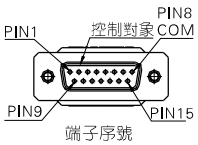

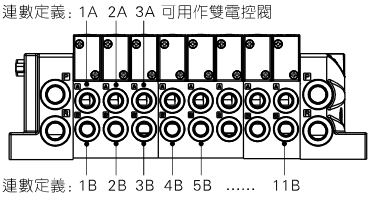

PIN 序號	極性 -COM	極性 +COM	控制對象	PIN 序號	極性 -COM	極性 +COM	控制對象
1	(+)	(−)	1B	9	(+)	(−)	1A
2	(+)	(−)	2B	10	(+)	(−)	2A
3	(+)	(−)	3B	11	(+)	(−)	3A
4	(+)	(−)	4B	12	(+)	(−)	5B
5	(+)	(−)	6B	13	(+)	(−)	7B
6	(+)	(−)	8B	14	(+)	(−)	9B
7	(+)	(−)	10B	15	(+)	(−)	11B
8	(−)	(+)	COM	使用單電控時，控制信號空一位(A信號為空位)			

[注] 對應Pin No.8(COM點)之D-sub綫纜規格需等于或粗于22AWG。

12連底座PIN針定義

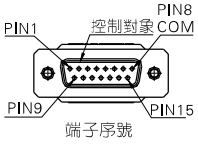

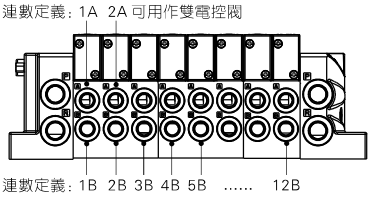

PIN 序號	極性 -COM	極性 +COM	控制對象	PIN 序號	極性 -COM	極性 +COM	控制對象
1	(+)	(−)	1B	9	(+)	(−)	1A
2	(+)	(−)	2B	10	(+)	(−)	2A
3	(+)	(−)	3B	11	(+)	(−)	4B
4	(+)	(−)	5B	12	(+)	(−)	6B
5	(+)	(−)	7B	13	(+)	(−)	8B
6	(+)	(−)	9B	14	(+)	(−)	10B
7	(+)	(−)	11B	15	(+)	(−)	12B
8	(−)	(+)	COM	使用單電控時，控制信號空一位(A信號為空位)			

[注] 對應Pin No.8(COM點)之D-sub綫纜規格需等于或粗于22AWG。

5、6D系列電路PIN針定義：

3~12連底座PIN針定義

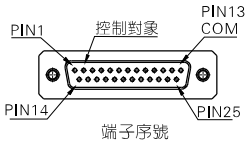

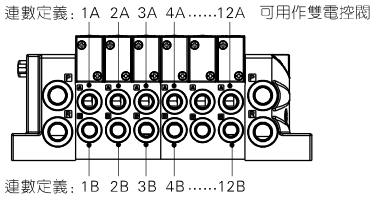

PIN 序號	極性 -COM	極性 +COM	控制對象	PIN 序號	極性 -COM	極性 +COM	控制對象
1	(+)	(–)	1B	14	(+)	(–)	1A
2	(+)	(–)	2B	15	(+)	(–)	2A
3	(+)	(–)	3B	16	(+)	(–)	3A
4	(+)	(–)	4B	17	(+)	(–)	4A
5	(+)	(–)	5B	18	(+)	(–)	5A
6	(+)	(–)	6B	19	(+)	(–)	6A
7	(+)	(–)	7B	20	(+)	(–)	7A
8	(+)	(–)	8B	21	(+)	(–)	8A
9	(+)	(–)	9B	22	(+)	(–)	9A
10	(+)	(–)	10B	23	(+)	(–)	10A
11	(+)	(–)	11B	24	(+)	(–)	11A
12	(+)	(–)	12B	25	(+)	(–)	12A
13	(–)	(+)	COM	使用單電控時，控制信號空一位(A信號爲空位)			

[注] 對應Pin No.13(COM點)之D–sub綫纜規格需等于或粗于22AWG。

13~15連底座PIN針定義

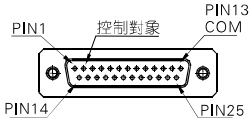

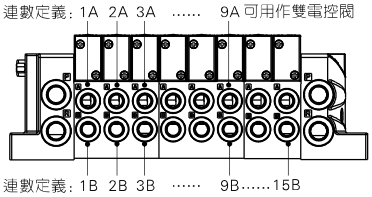

PIN 序號	極性 -COM	極性 +COM	控制對象	PIN 序號	極性 -COM	極性 +COM	控制對象
1	(+)	(–)	1B	14	(+)	(–)	1A
2	(+)	(–)	2B	15	(+)	(–)	2A
3	(+)	(–)	3B	16	(+)	(–)	3A
4	(+)	(–)	4B	17	(+)	(–)	4A
5	(+)	(–)	5B	18	(+)	(–)	5A
6	(+)	(–)	6B	19	(+)	(–)	6A
7	(+)	(–)	7B	20	(+)	(–)	7A
8	(+)	(–)	8B	21	(+)	(–)	8A
9	(+)	(–)	9B	22	(+)	(–)	9A
10	(+)	(–)	10B	23	(+)	(–)	11B
11	(+)	(–)	12B	24	(+)	(–)	13B
12	(+)	(–)	14B	25	(+)	(–)	15B
13	(–)	(+)	COM	使用單電控時，控制信號空一位(A信號爲空位)			

[注] 對應Pin No.13(COM點)之D–sub綫纜規格需等于或粗于22AWG。

16~18連底座PIN針定義

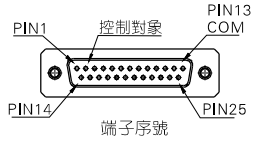

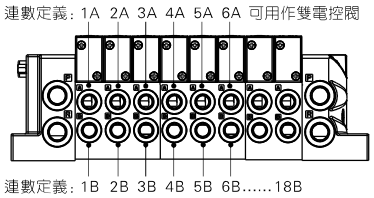

PIN 序號	極性 -COM	極性 +COM	控制對象	PIN 序號	極性 -COM	極性 +COM	控制對象
1	(+)	(–)	1B	14	(+)	(–)	1A
2	(+)	(–)	2B	15	(+)	(–)	2A
3	(+)	(–)	3B	16	(+)	(–)	3A
4	(+)	(–)	4B	17	(+)	(–)	4A
5	(+)	(–)	5B	18	(+)	(–)	5A
6	(+)	(–)	6B	19	(+)	(–)	6A
7	(+)	(–)	7B	20	(+)	(–)	8B
8	(+)	(–)	9B	21	(+)	(–)	10B
9	(+)	(–)	11B	22	(+)	(–)	12B
10	(+)	(–)	13B	23	(+)	(–)	14B
11	(+)	(–)	15B	24	(+)	(–)	16B
12	(+)	(–)	17B	25	(+)	(–)	18B
13	(–)	(+)	COM	使用單電控時，控制信號空一位(A信號爲空位)			

[注] 對應Pin No.13(COM點)之D–sub綫纜規格需等于或粗于22AWG。

19~21連底座PIN針定義

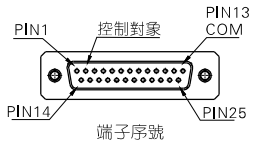

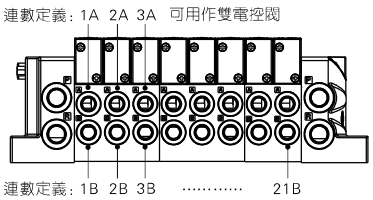

PIN 序號	極性 -COM	極性 +COM	控制對象	PIN 序號	極性 -COM	極性 +COM	控制對象
1	(+)	(–)	1B	14	(+)	(–)	1A
2	(+)	(–)	2B	15	(+)	(–)	2A
3	(+)	(–)	3B	16	(+)	(–)	3A
4	(+)	(–)	4B	17	(+)	(–)	5B
5	(+)	(–)	6B	18	(+)	(–)	7B
6	(+)	(–)	8B	19	(+)	(–)	9B
7	(+)	(–)	10B	20	(+)	(–)	11B
8	(+)	(–)	12B	21	(+)	(–)	13B
9	(+)	(–)	14B	22	(+)	(–)	15B
10	(+)	(–)	16B	23	(+)	(–)	17B
11	(+)	(–)	18B	24	(+)	(–)	19B
12	(+)	(–)	20B	25	(+)	(–)	21B
13	(–)	(+)	COM	使用單電控時，控制信號空一位(A信號爲空位)			

[注] 對應Pin No.13(COM點)之D–sub綫纜規格需等于或粗于22AWG。

6、6DW系列電路PIN針定義：

13~18連底座PIN針定義

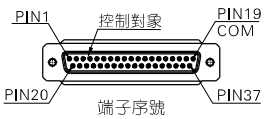

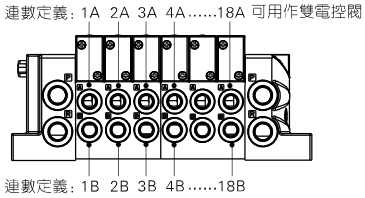

PIN 序號	極性 -COM	極性 +COM	控制對象	PIN 序號	極性 -COM	極性 +COM	控制對象
1	(+)	(–)	1B	20	(+)	(–)	1A
2	(+)	(–)	2B	21	(+)	(–)	2A
3	(+)	(–)	3B	22	(+)	(–)	3A
4	(+)	(–)	4B	23	(+)	(–)	4A
5	(+)	(–)	5B	24	(+)	(–)	5A
6	(+)	(–)	6B	25	(+)	(–)	6A
7	(+)	(–)	7B	26	(+)	(–)	7A
8	(+)	(–)	8B	27	(+)	(–)	8A
9	(+)	(–)	9B	28	(+)	(–)	9A
10	(+)	(–)	10B	29	(+)	(–)	10A
11	(+)	(–)	11B	30	(+)	(–)	11A
12	(+)	(–)	12B	31	(+)	(–)	12A
13	(+)	(–)	13B	32	(+)	(–)	13A
14	(+)	(–)	14B	33	(+)	(–)	14A
15	(+)	(–)	15B	34	(+)	(–)	15A
16	(+)	(–)	16B	35	(+)	(–)	16A
17	(+)	(–)	17B	36	(+)	(–)	17A
18	(+)	(–)	18B	37	(+)	(–)	18A
19	(–)	(+)	COM	使用單電控時，控制信號空一位(A信號爲空位)			

[注] 對應Pin No.19(COM點)之D–sub綫纜規格需等于或粗于22AWG。

19~21連底座PIN針定義

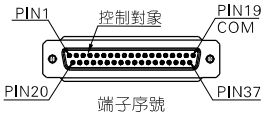

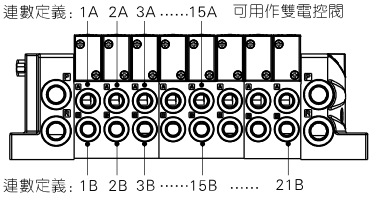

PIN 序號	極性 -COM	極性 +COM	控制對象	PIN 序號	極性 -COM	極性 +COM	控制對象
1	(+)	(–)	1B	20	(+)	(–)	1A
2	(+)	(–)	2B	21	(+)	(–)	2A
3	(+)	(–)	3B	22	(+)	(–)	3A
4	(+)	(–)	4B	23	(+)	(–)	4A
5	(+)	(–)	5B	24	(+)	(–)	5A
6	(+)	(–)	6B	25	(+)	(–)	6A
7	(+)	(–)	7B	26	(+)	(–)	7A
8	(+)	(–)	8B	27	(+)	(–)	8A
9	(+)	(–)	9B	28	(+)	(–)	9A
10	(+)	(–)	10B	29	(+)	(–)	10A
11	(+)	(–)	11B	30	(+)	(–)	11A
12	(+)	(–)	12B	31	(+)	(–)	12A
13	(+)	(–)	13B	32	(+)	(–)	13A
14	(+)	(–)	14B	33	(+)	(–)	14A
15	(+)	(–)	15B	34	(+)	(–)	15A
16	(+)	(–)	16B	35	(+)	(–)	17B
17	(+)	(–)	18B	36	(+)	(–)	19B
18	(+)	(–)	20B	37	(+)	(–)	21B
19	(–)	(+)	COM	使用單電控時，控制信號空一位(A信號爲空位)			

[注] 對應Pin No.19(COM點)之D–sub綫纜規格需等于或粗于22AWG。

22~24連底座PIN針定義

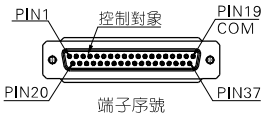

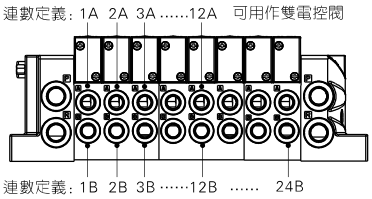

PIN 序號	極性 -COM	極性 +COM	控制對象	PIN 序號	極性 -COM	極性 +COM	控制對象
1	(+)	(–)	1B	20	(+)	(–)	1A
2	(+)	(–)	2B	21	(+)	(–)	2A
3	(+)	(–)	3B	22	(+)	(–)	3A
4	(+)	(–)	4B	23	(+)	(–)	4A
5	(+)	(–)	5B	24	(+)	(–)	5A
6	(+)	(–)	6B	25	(+)	(–)	6A
7	(+)	(–)	7B	26	(+)	(–)	7A
8	(+)	(–)	8B	27	(+)	(–)	8A
9	(+)	(–)	9B	28	(+)	(–)	9A
10	(+)	(–)	10B	29	(+)	(–)	10A
11	(+)	(–)	11B	30	(+)	(–)	11A
12	(+)	(–)	12B	31	(+)	(–)	12A
13	(+)	(–)	13B	32	(+)	(–)	14B
14	(+)	(–)	15B	33	(+)	(–)	16B
15	(+)	(–)	17B	34	(+)	(–)	18B
16	(+)	(–)	19B	35	(+)	(–)	20B
17	(+)	(–)	21B	36	(+)	(–)	22B
18	(+)	(–)	23B	37	(+)	(–)	24B
19	(–)	(+)	COM	使用單電控時，控制信號空一位(A信號爲空位)			

[注] 對應Pin No.19(COM點)之D–sub綫纜規格需等于或粗于22AWG。

6DM/6D/6DW系列

25~27連底座PIN針定義

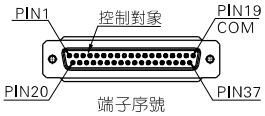

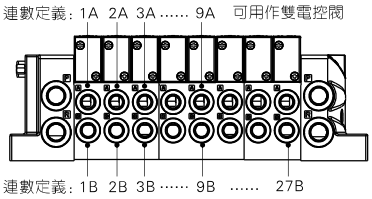

PIN 序號	極性 -COM	極性 +COM	控制對象	PIN 序號	極性 -COM	極性 +COM	控制對象
1	(+)	(–)	1B	20	(+)	(–)	1A
2	(+)	(–)	2B	21	(+)	(–)	2A
3	(+)	(–)	3B	22	(+)	(–)	3A
4	(+)	(–)	4B	23	(+)	(–)	4A
5	(+)	(–)	5B	24	(+)	(–)	5A
6	(+)	(–)	6B	25	(+)	(–)	6A
7	(+)	(–)	7B	26	(+)	(–)	7A
8	(+)	(–)	8B	27	(+)	(–)	8A
9	(+)	(–)	9B	28	(+)	(–)	9A
10	(+)	(–)	10B	29	(+)	(–)	11B
11	(+)	(–)	12B	30	(+)	(–)	13B
12	(+)	(–)	14B	31	(+)	(–)	15B
13	(+)	(–)	16B	32	(+)	(–)	17B
14	(+)	(–)	18B	33	(+)	(–)	19B
15	(+)	(–)	20B	34	(+)	(–)	21B
16	(+)	(–)	22B	35	(+)	(–)	23B
17	(+)	(–)	24B	36	(+)	(–)	25B
18	(+)	(–)	26B	37	(+)	(–)	27B
19	(–)	(+)	COM	使用單電控時，控制信號空一位(A信號爲空位)			

[注] 對應Pin No.19(COM點)之D–sub綫纜規格需等于或粗于22AWG。

28~30連底座PIN針定義

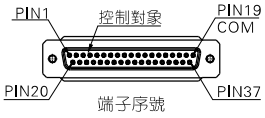

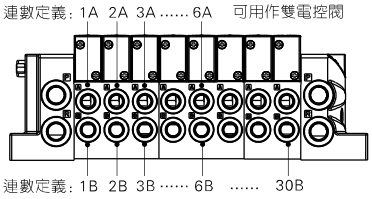

PIN 序號	極性 -COM	極性 +COM	控制對象	PIN 序號	極性 -COM	極性 +COM	控制對象
1	(+)	(–)	1B	20	(+)	(–)	1A
2	(+)	(–)	2B	21	(+)	(–)	2A
3	(+)	(–)	3B	22	(+)	(–)	3A
4	(+)	(–)	4B	23	(+)	(–)	4A
5	(+)	(–)	5B	24	(+)	(–)	5A
6	(+)	(–)	6B	25	(+)	(–)	6A
7	(+)	(–)	7B	26	(+)	(–)	8B
8	(+)	(–)	9B	27	(+)	(–)	10B
9	(+)	(–)	11B	28	(+)	(–)	12B
10	(+)	(–)	13B	29	(+)	(–)	14B
11	(+)	(–)	15B	30	(+)	(–)	16B
12	(+)	(–)	17B	31	(+)	(–)	18B
13	(+)	(–)	19B	32	(+)	(–)	20B
14	(+)	(–)	21B	33	(+)	(–)	22B
15	(+)	(–)	23B	34	(+)	(–)	24B
16	(+)	(–)	25B	35	(+)	(–)	26B
17	(+)	(–)	27B	36	(+)	(–)	28B
18	(+)	(–)	29B	37	(+)	(–)	30B
19	(–)	(+)	COM	使用單電控時，控制信號空一位(A信號爲空位)			

[注] 對應Pin No.19(COM點)之D–sub綫纜規格需等于或粗于22AWG。

31~33連底座PIN針定義

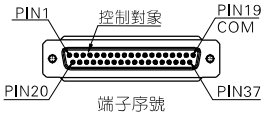

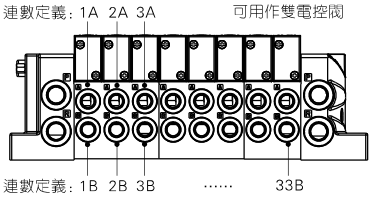

PIN 序號	極性 -COM	極性 +COM	控制對象	PIN 序號	極性 -COM	極性 +COM	控制對象
1	(+)	(–)	1B	20	(+)	(–)	1A
2	(+)	(–)	2B	21	(+)	(–)	2A
3	(+)	(–)	3B	22	(+)	(–)	3A
4	(+)	(–)	4B	23	(+)	(–)	5B
5	(+)	(–)	6B	24	(+)	(–)	7B
6	(+)	(–)	8B	25	(+)	(–)	9B
7	(+)	(–)	10B	26	(+)	(–)	11B
8	(+)	(–)	12B	27	(+)	(–)	13B
9	(+)	(–)	14B	28	(+)	(–)	15B
10	(+)	(–)	16B	29	(+)	(–)	17B
11	(+)	(–)	18B	30	(+)	(–)	19B
12	(+)	(–)	20B	31	(+)	(–)	21B
13	(+)	(–)	22B	32	(+)	(–)	23B
14	(+)	(–)	24B	33	(+)	(–)	25B
15	(+)	(–)	26B	34	(+)	(–)	27B
16	(+)	(–)	28B	35	(+)	(–)	29B
17	(+)	(–)	30B	36	(+)	(–)	31B
18	(+)	(–)	32B	37	(+)	(–)	33B
19	(–)	(+)	COM	使用單電控時，控制信號空一位(A信號爲空位)			

[注] 對應Pin No.19(COM點)之D–sub綫纜規格需等于或粗于22AWG。

7、D–SUB翻轉：請根據實際接綫條件，可將D–SUB水平或垂直翻轉。

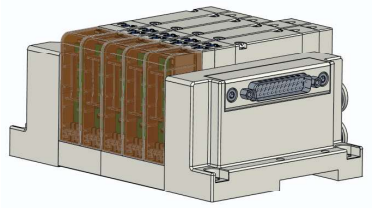

水平插接

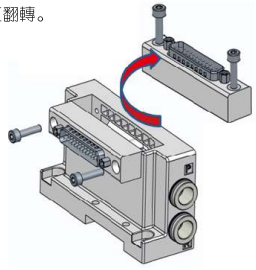

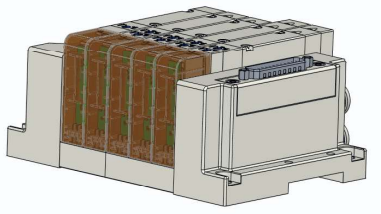

垂直插接

6D/6DW系列產品(帶通信模塊)概覽

多種通信模塊與協議可選

通信模塊種類		適用型號
序號	通信協議	
1	PROFINET	6D0500/6DW0500 6D100/6DW100 6D200/6DW200
2	EtherNet/IP	
3	EtherCAT	
4	IO-Link	

拓撲結構

串聯配綫

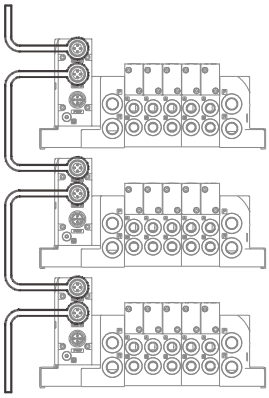

模塊安裝附件

序號	訂購碼
1	F-6D0500PN-R2
2	F-6D100PN-R2
3	F-6D200PN-R2

模塊集成化設計

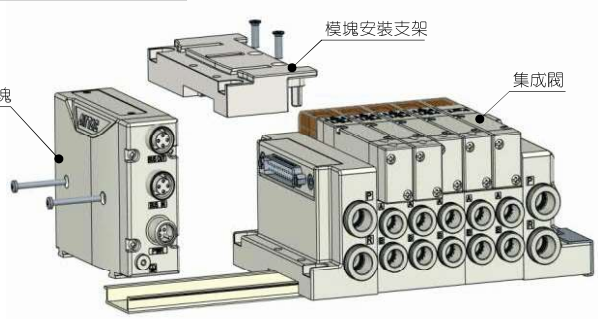

通信模塊

規 格

協議		PROFINET	EtherNet/IP	EtherCAT	IO-Link
輸出點數		24點/36點			
通信速率		100Mbps			COM3/COM2
配置文件		GSDML文件	EDS文件	XML文件	IODD文件
控制用電源	電壓	DC24V±10%			
	內耗電流	小于100mA			
輸出電源電壓		DC24V±10%			
輸出極性		PNP或NPN			PNP
電源接口		M12插針 5針 A編碼			M12插針 5針 A編碼
通信接口		2XM12插孔 4孔 D編碼			
防護等級		防塵			
運行溫度		-10~60℃			
運行濕度		35~85% RH			
耐電壓		AC500V 1min 端子與外殼之間			
絕緣電阻		10MΩ以上（DC500V時），在端子與外殼之間			
通信連接方式		菊花鏈			無

LED燈狀態說明

Profinet協議(C-6DPN□)

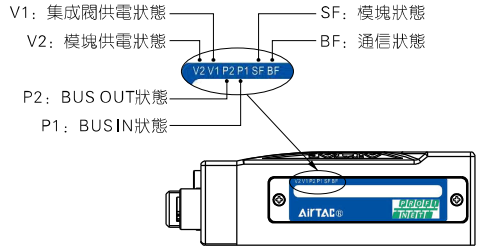

EtherNet/IP協議(C-6DEN□)

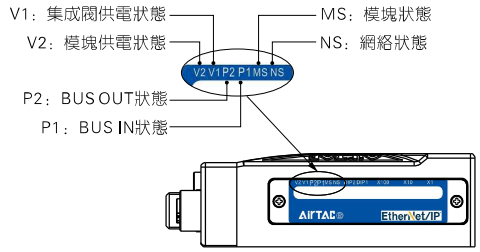

EtherCAT協議(C-6DEA□)

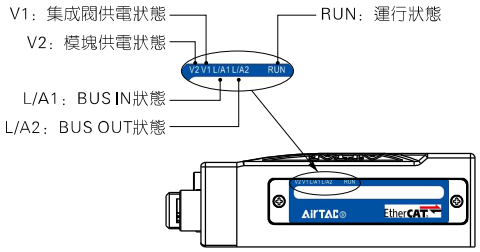

IO-Link協議(C-6DLK□)

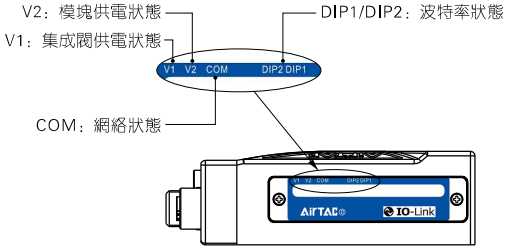

結構與功能

Profinet協議
EtherNet/IP協議
EtherCAT協議

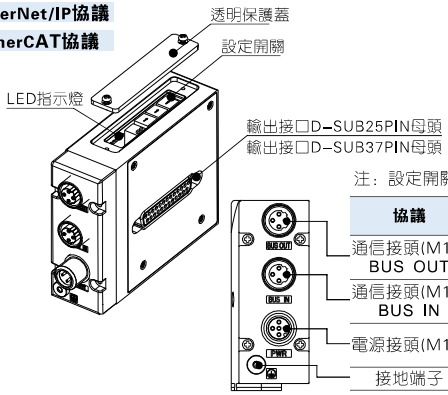

注：設定開關內容因協議而不同。

協議	PROFINET	EtherNet/IP EtherCAT
通信接頭(M12) BUS OUT	4針、插孔 D編碼(SPEEDCON)	
通信接頭(M12) BUS IN	4針、插孔 D編碼(SPEEDCON)	
電源接頭(M12)	5針、插針 A編碼(SPEEDCON)	
接地端子	M2.5	

IO-Link協議

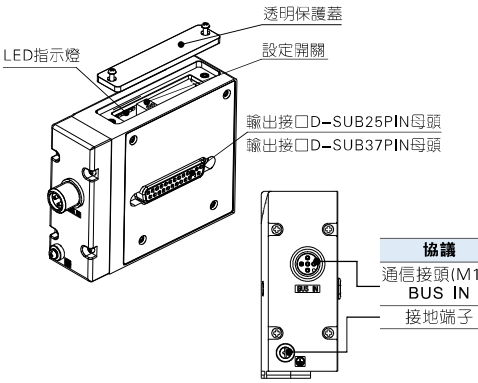

協議	IO-Link
通信接頭(M12) BUS IN	5針、插針 A編碼(SPEEDCON)
接地端子	M2.5

通信模塊

通信模塊訂購碼

C－6D PN 1

① ② ③

①規格代號	6D：6D系列通信模塊			
②通信協議代號	PN：Profinet協議	EN：EtherNet/IP協議	EA：EtherCAT協議	LK：IO－Link協議
③輸出型式	1：PNP 輸出點數24	2：NPN 輸出點數24	11：PNP 輸出點數36	22：NPN 輸出點數36

注：IO－Link通信模塊無NPN型。

通信綫纜訂購碼

C－M12 RJ PN □ 050

① ② ③ ④ ⑤

M12公接頭
D編碼

M12轉M12

RJ45

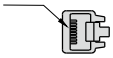

M12轉RJ45

M12轉出綫式

①規格代號	C－M12：通信綫纜（M12接頭）	
②接頭代號	空白：兩端爲M12公接頭 RJ：一端爲M12公接頭 一端爲RJ45接頭	M：一端爲母接頭，一端爲公接頭 S：一端爲母接頭，一端爲出綫式
③協議代號	PN：適用于Profinet、EtherNet/IP、EtherCAT	LK：適用于IO－Link
④形式代號	空白：豎直綫纜	
⑤綫纜長度	050：綫纜長度0.5m 100：綫纜長度1m 200：綫纜長度2m 300：綫纜長度3m 500：綫纜長度5m	

電源綫纜訂購碼

F－M12 PN □ 150

① ② ③ ④

①規格代號	F－M12：電源綫纜（M12母接頭）
②協議代號	PN：適用于Profinet、EtherNet/IP、EtherCAT
③形式代號	空白：豎直綫纜
④綫纜長度	150：綫纜長度1.5m 300：綫纜長度3m 500：綫纜長度5m

模塊安裝支架訂購碼

F－6D0500 PN－R2

① ② ③ ④

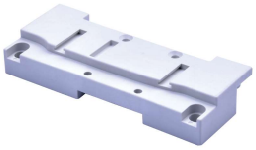

①規格代號	F：通信模塊安裝附件
②系列代號	6D0500：6D0500系列 6D100：6D100系列 6D200：6D200系列
③通信協議代號	PN：配套6D系列通信模塊用
④輸出型式	R2：通信模塊用安裝支架

注：出貨時附安裝螺絲。

外部規格

6D0500帶通信模塊

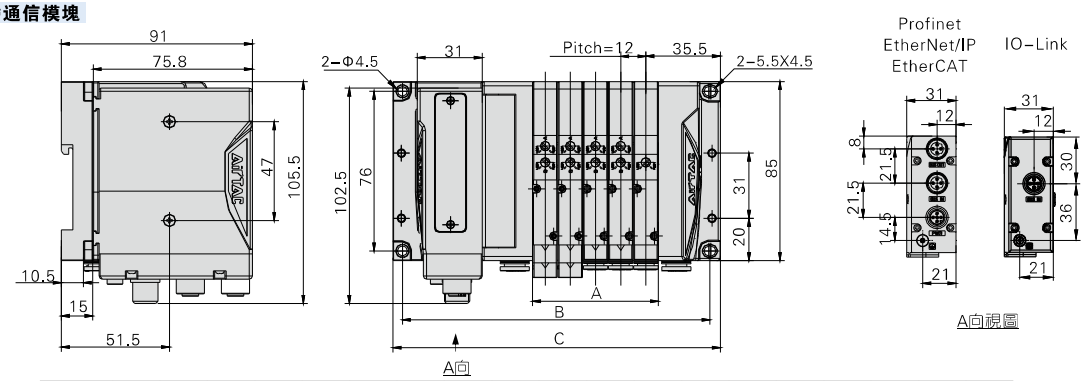

符號\位數	3F	4F	5F	6F	7F	8F	9F	10F	11F	12F	13F	14F	15F	16F	17F	18F	19F	20F	21F
A	36	48	60	72	84	96	108	120	132	144	156	168	180	192	204	216	228	240	252
B	122.5	134.5	146.5	158.5	170.5	182.5	194.5	206.5	218.5	230.5	242.5	254.5	266.5	278.5	290.5	302.5	314.5	326.5	338.5
C	132	144	156	168	180	192	204	216	228	240	252	264	276	288	300	312	324	336	348

6D100帶通信模塊

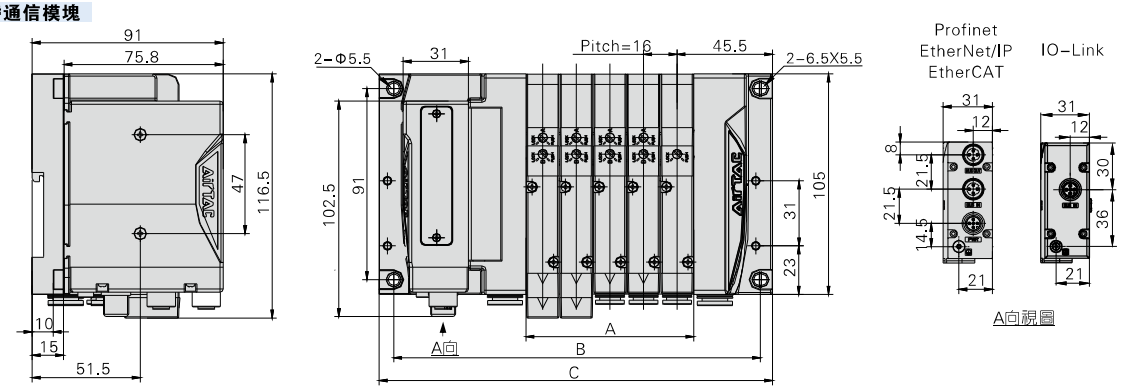

符號\位數	3F	4F	5F	6F	7F	8F	9F	10F	11F	12F	13F	14F	15F	16F	17F	18F	19F	20F	21F
A	48	64	80	96	112	128	144	160	176	192	208	224	240	256	272	288	304	320	336
B	142.5	158.5	174.5	190.5	206.5	222.5	238.5	254.5	270.5	286.5	302.5	318.5	334.5	350.5	366.5	382.5	398.5	414.5	430.5
C	155.5	171.5	187.5	203.5	219.5	235.5	251.5	267.5	283.5	299.5	315.5	331.5	347.5	363.5	379.5	395.5	411.5	427.5	443.5

6D200帶通信模塊

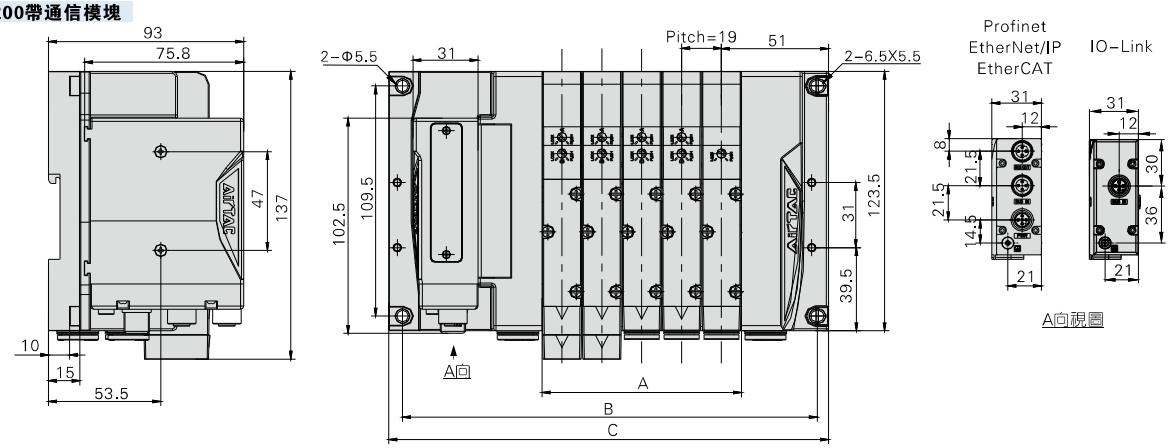

符號\位數	3F	4F	5F	6F	7F	8F	9F	10F	11F	12F	13F	14F	15F	16F	17F	18F	19F	20F	21F
A	57	76	95	114	133	152	171	190	209	228	247	266	285	304	323	342	361	380	399
B	159.5	178.5	197.5	216.5	235.5	254.5	273.5	292.5	311.5	330.5	349.5	368.5	387.5	406.5	425.5	444.5	463.5	482.5	501.5
C	171.5	190.5	209.5	228.5	247.5	266.5	285.5	304.5	323.5	342.5	361.5	380.5	399.5	418.5	437.5	456.5	475.5	494.5	513.5

通信模塊

6DW0500帶通信模塊

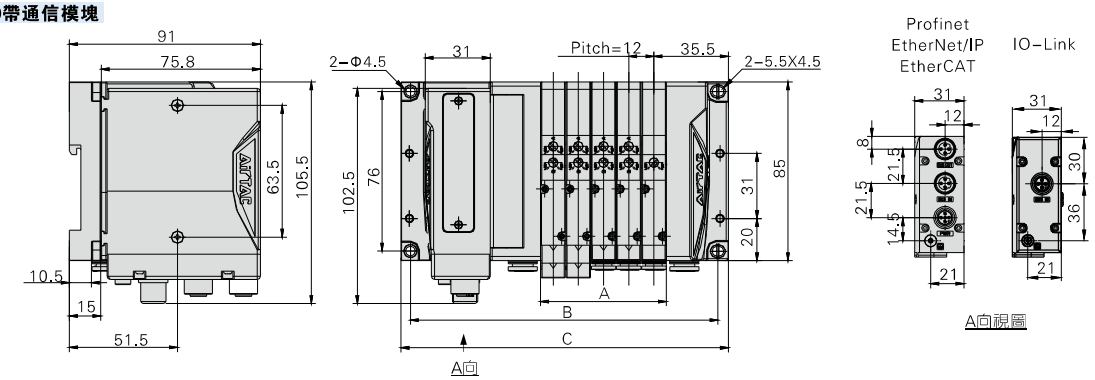

符號\位數	13F	14F	15F	16F	17F	18F	19F	20F	21F	22F	23F	24F	25F	26F	27F	28F	29F	30F	31F	32F	33F
A	156	168	180	192	204	216	228	240	252	264	276	288	300	312	324	336	348	360	272	384	396
B	242.5	254.5	266.5	278.5	290.5	302.5	314.5	326.5	338.5	350.5	362.5	374.5	386.5	398.5	410.5	422.5	434.5	446.5	458.5	470.5	482.5
C	252	264	276	288	300	312	324	336	348	360	372	384	396	408	420	432	444	456	468	480	492

6DW100帶通信模塊

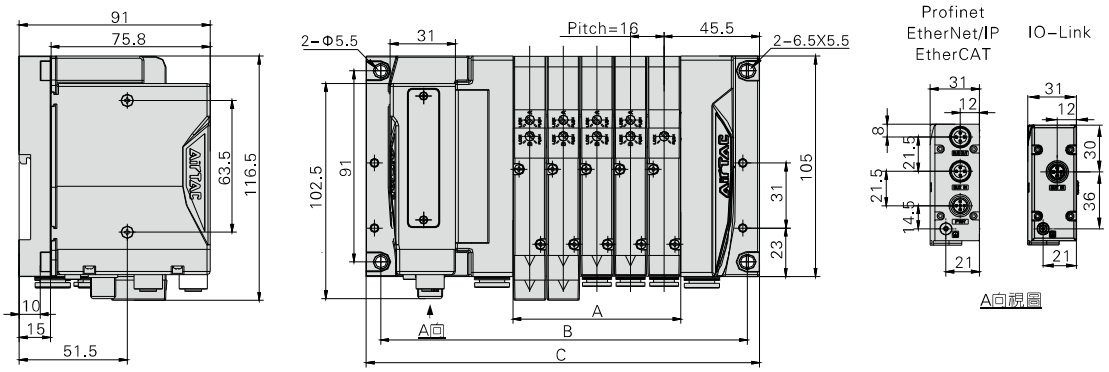

符號\位數	13F	14F	15F	16F	17F	18F	19F	20F	21F	22F	23F	24F	25F	26F	27F	28F	29F	30F	31F	32F	33F
A	208	224	240	256	272	288	304	320	336	352	368	384	400	416	432	448	464	480	496	512	528
B	302.5	318.5	334.5	350.5	366.5	382.5	395.5	414.5	430.5	446.5	462.5	478.5	494.5	510.5	526.5	542.5	558.5	574.5	590.5	606.5	622.5
C	315.5	331.5	347.5	363.5	379.5	395.5	411.5	427.5	443.5	459.5	475.5	491.5	507.5	523.5	539.5	555.5	571.5	587.5	603.5	619.5	635.5

6DW200帶通信模塊

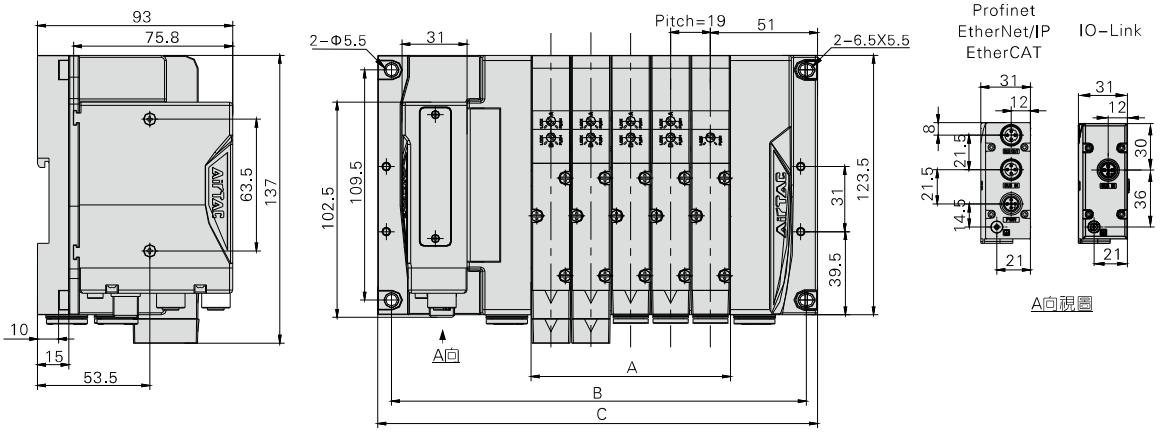

符號\位數	13F	14F	15F	16F	17F	18F	19F	20F	21F	22F	23F	24F	25F	26F	27F	28F	29F	30F	31F	32F	33F
A	247	266	285	304	323	342	361	380	399	418	437	456	475	494	513	532	551	570	589	608	627
B	349.5	368.5	387.5	406.5	425.5	444.5	463.5	482.5	501.5	520.5	539.5	558.5	577.5	596.5	615.5	634.5	653.5	672.5	691.5	710.5	729.5
C	361.5	380.5	399.5	418.5	437.5	456.5	475.5	494.5	513.5	532.5	551.5	570.5	589.5	608.5	627.5	646.5	665.5	684.5	703.5	722.5	741.5

通信模塊

通信綫纜M12轉M12(Profinet, EtherNet/IP,EtherCAT)

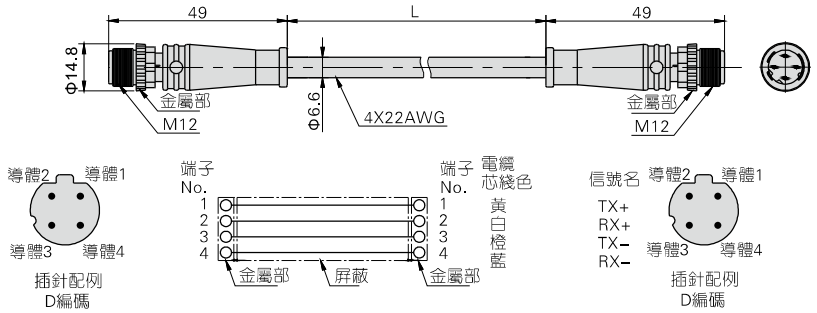

接綫圖（直通型電纜）

通信綫纜M12轉RJ45(Profinet, EtherNet/IP,EtherCAT)

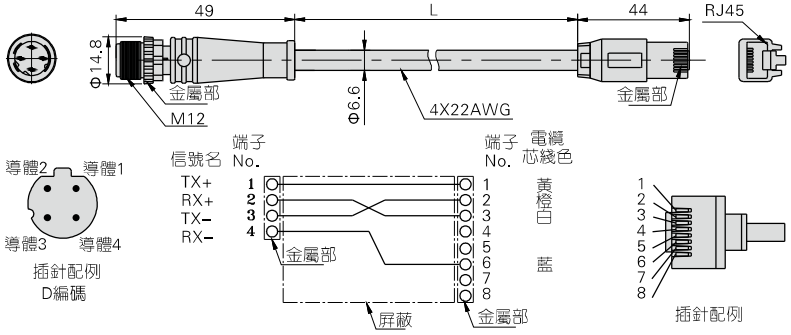

接綫圖（直通型電纜）

通信綫纜M12轉M12/M12轉出綫式(IO-Link)

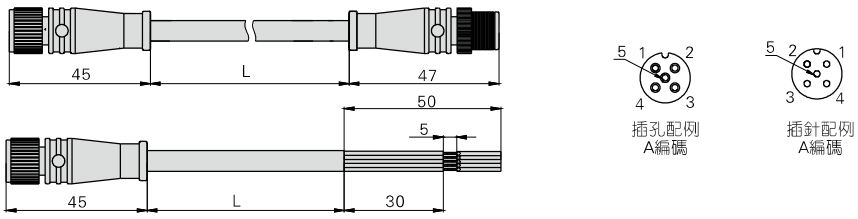

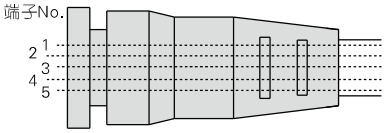

電源綫纜配置說明			
端子No.	Gauge(AWG)	配置說明	顏色配置
1	22	DC24V±10%(控制用電源)	棕
2	22	DC24V±10%(電磁閥用電源)	白
3	22	0V(控制用電源)	藍
4	22	IO-Link通信	黑
5	22	0V(電磁閥用電源)	灰

電源綫纜M12轉出綫式(Profinet, EtherNet/IP,EtherCAT)

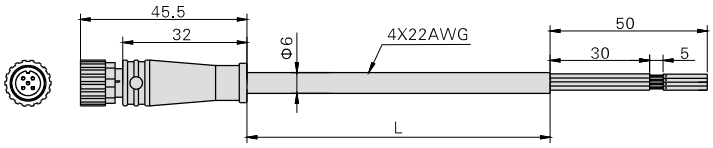

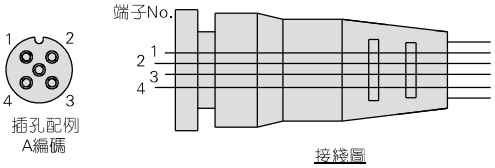

接綫圖

電源綫纜配置說明			
端子No.	Gauge(AWG)	配置說明	顏色配置
1	22	DC24V±10%(電磁閥用電源)	棕
2	22	0V(電磁閥用電源)	白
3	22	DC24V±10%(控制用電源)	藍
4	22	0V(控制用電源)	黑